成型孔技術資料

成型孔:12W-3

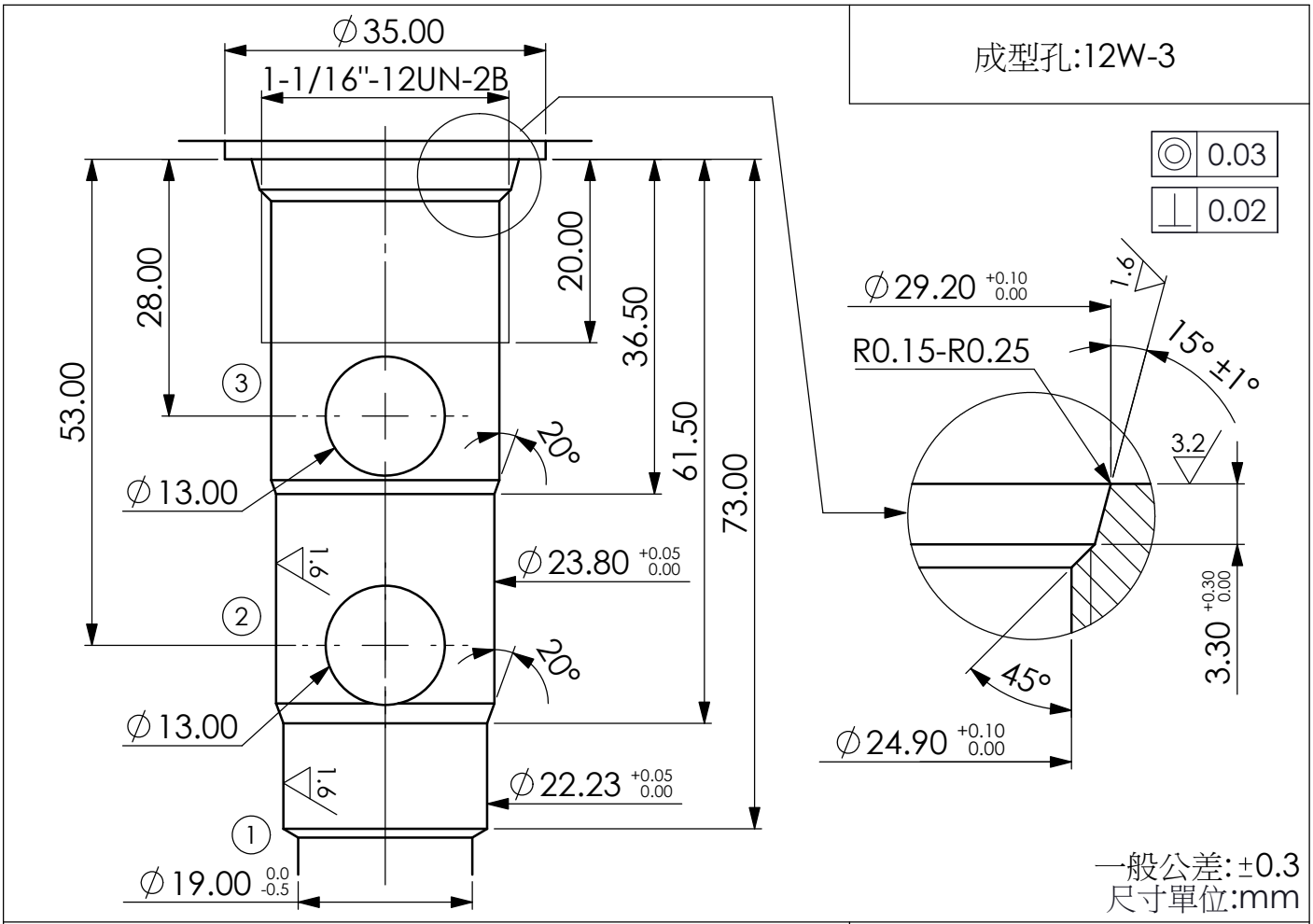

一般公差:±0.3
尺寸單位:mm

成型孔:16W-3

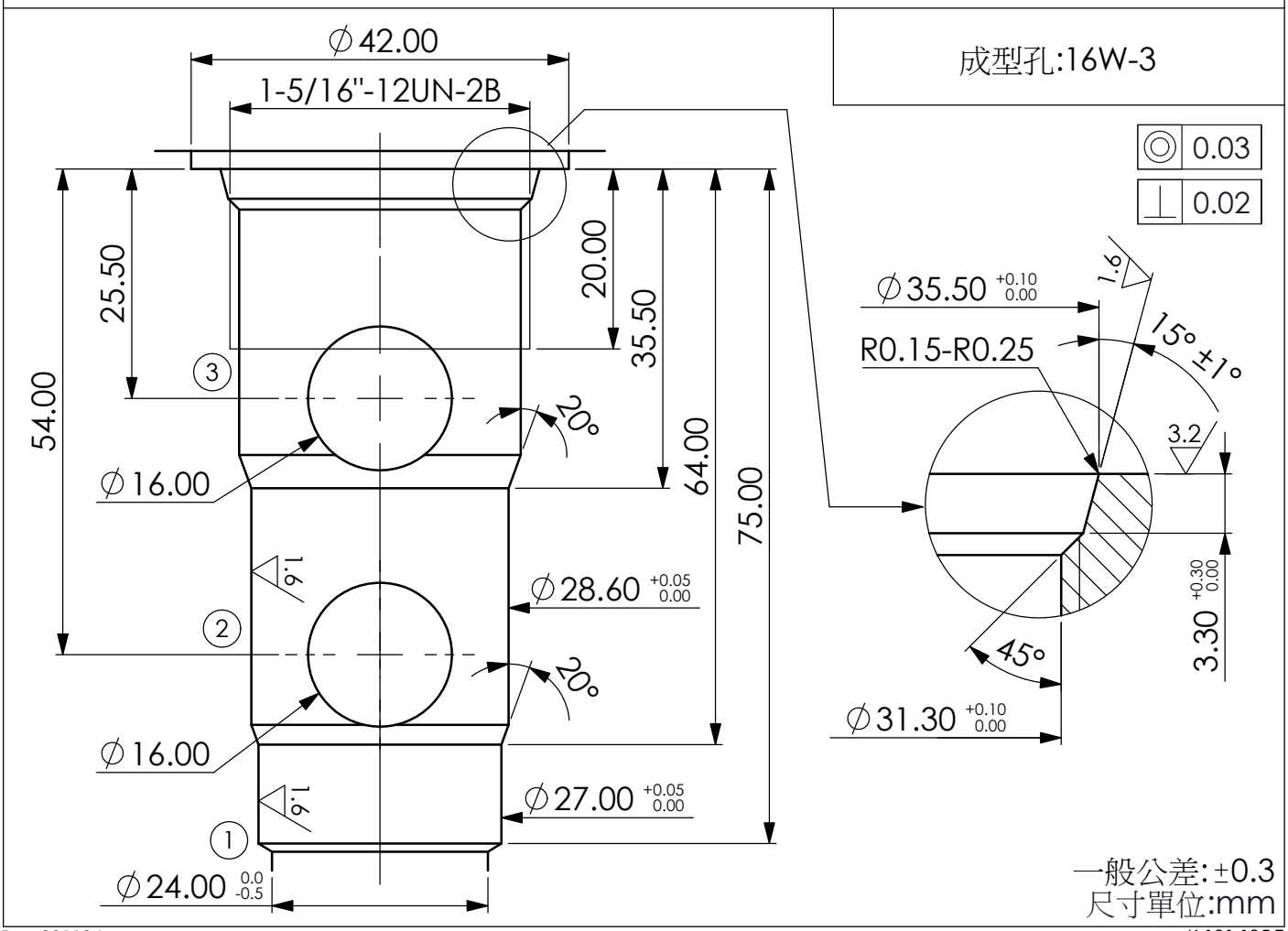

一般公差:±0.3
尺寸單位:mm