成型孔技術資料

成型孔:35M-2

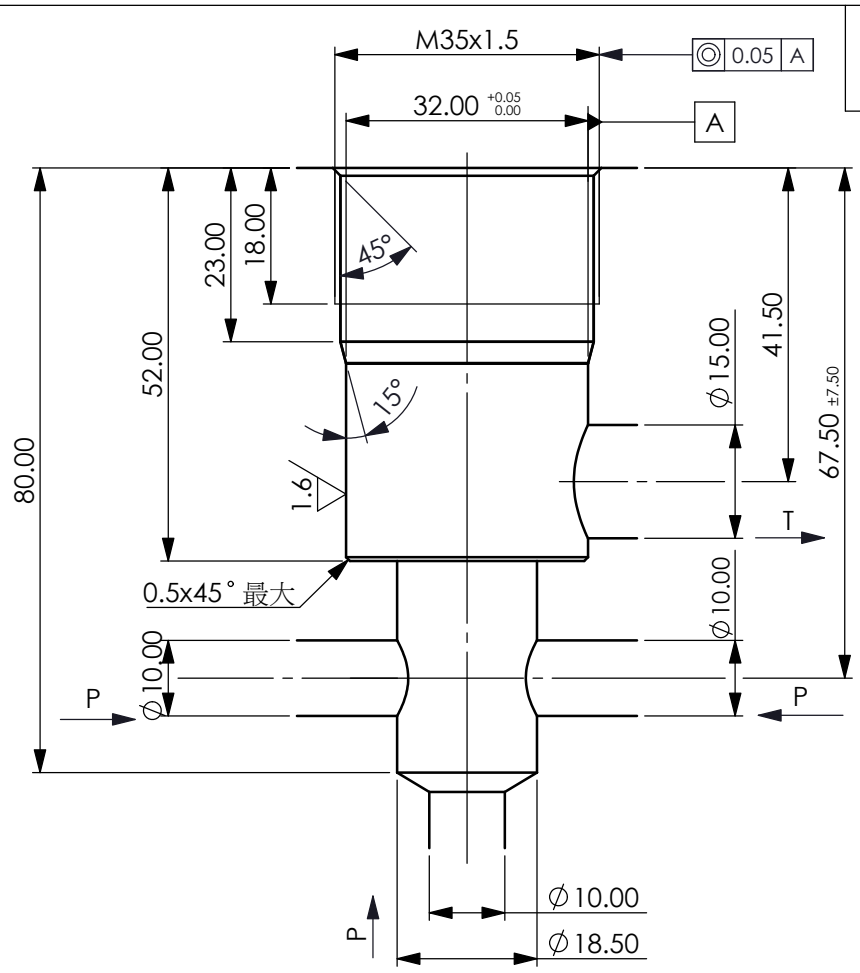

0.05 A
螺紋與其他尺寸的同心度

尺寸單位:mm

成型孔:35MV-2

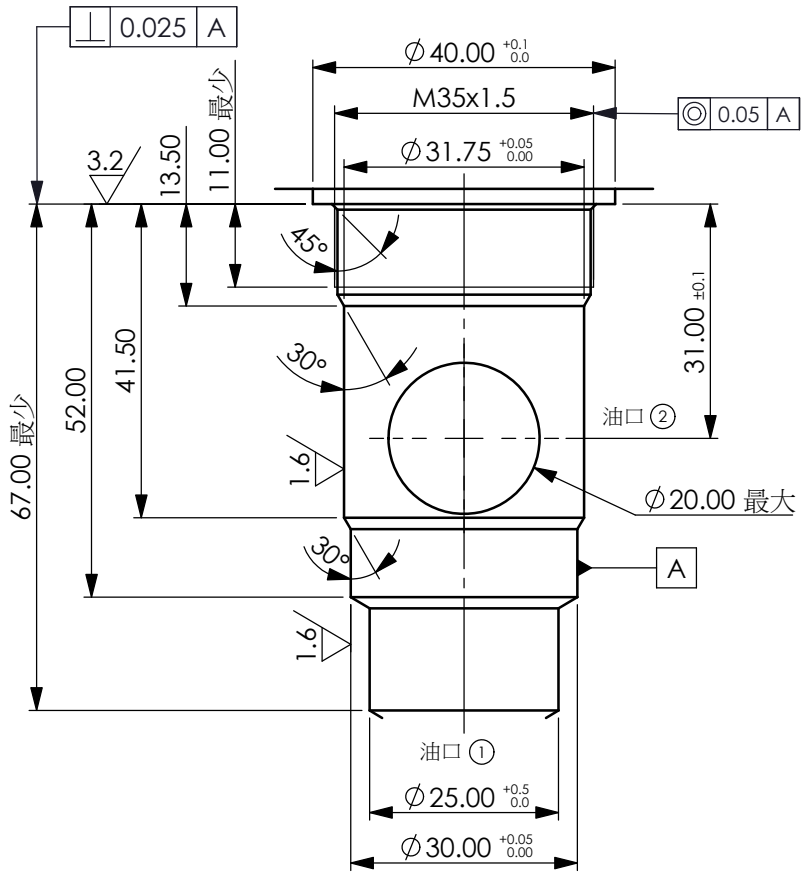

0.05 A
螺紋與其他尺寸的同心度

尺寸單位:mm